8 温水製造装置
Water Heater

フローライトテンプ

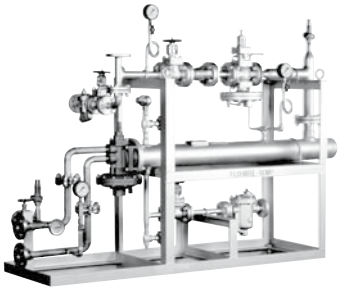

特　　徴			温水製造装置		
形　　式			HE-415E	HE-535E	HE-665E
熱交換器方式			シェル&チューブ		
仕様	流適体用	加　熱	蒸気		
		被加熱	水		
	供給蒸気圧力		0.02～0.1MPa		
	給水圧力		0.15～0.7MPa		
	最大交換熱量		856.8MJ/h	1927.8MJ/h	3477.6MJ/h
	最大圧力損失		0.07MPa		
	温度調整範囲		50～80℃		
	最小温度差		37℃		
材質	弁本体		CAC	ダイヤフラム	合成ゴム
	弁体		SUS・ふっ素樹脂	シェル	炭素鋼
	弁座		SUS	チューブ	黄銅
			受注品		
価　　格			オープン価格		
スペシャルスペック			●チューブのみステンレス製も製作いたします。（HE-415Eは除く） ●高温仕様（温度調整範囲80℃～90℃）も製作いたします。（型式HE-535H、HE-665H） ●架台ステンレス製も製作いたします。 ●水圧感知による蒸気のON-OFF制御機能付減圧弁のタイプも製作いたします。（型式HE-□□□D）		

※HE-415Eは在庫が無くなり次第、生産終了となります。

〔配管図〕

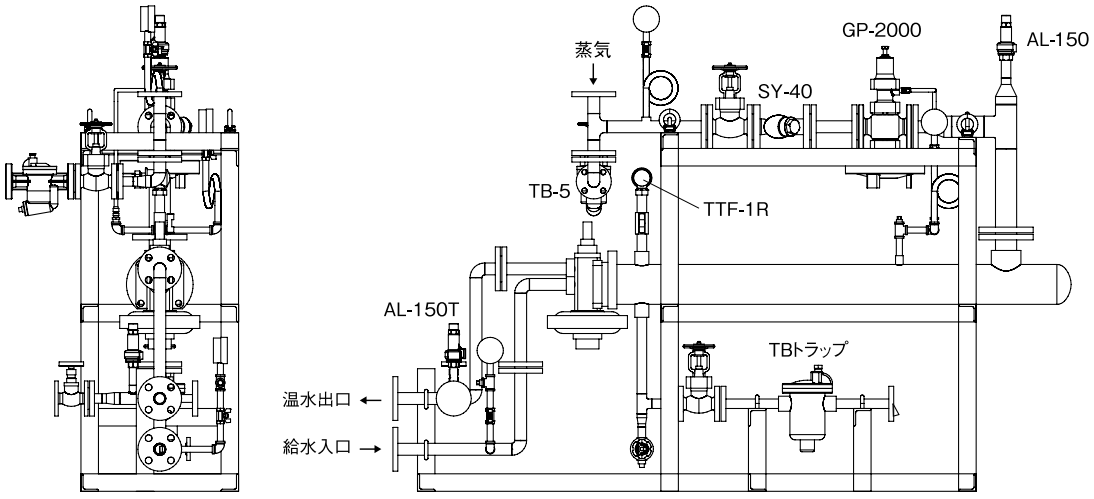

●質量 (kg)

HE-415E	HE-535E	HE-665E
250	350	450

※カスタマイズオーダー製品は巻頭の「カスタマイズオーダー製品のご依頼について」をご参照ください。

8 温水製造装置
Water Heater

ホットウォーターナビゲーター

特　　徴			接液SUS製	オールSUS製	接液SUS製 高温タイプ	オールSUS製 高温タイプ
形　　式			HN-200SS	HN-200AS	HN-200HSS	HN-200HAS
熱交換器方式			シェル&チューブ			
仕様	流適体用	加　熱	蒸気			
		被加熱	水			
	供給蒸気圧力	ユニット入口蒸気供給圧力	0.4～1.0MPa			
		ユニット入口(減圧弁による調整)	0.05～0.1MPa			
	給水圧力		0.2～0.7MPa			
	温度調整範囲		50～70℃		70～95℃	
	最小温度差最大		37℃			
	給水圧力損失		0.07MPa			
材質	調整弁本体		ステンレス鋼			
	ダイヤフラム		FKM			
	シェル		ステンレス鋼			
	チューブ		ステンレス鋼（SUS316L）			
			受注品			
価　　格			オープン価格			

〔配管図〕

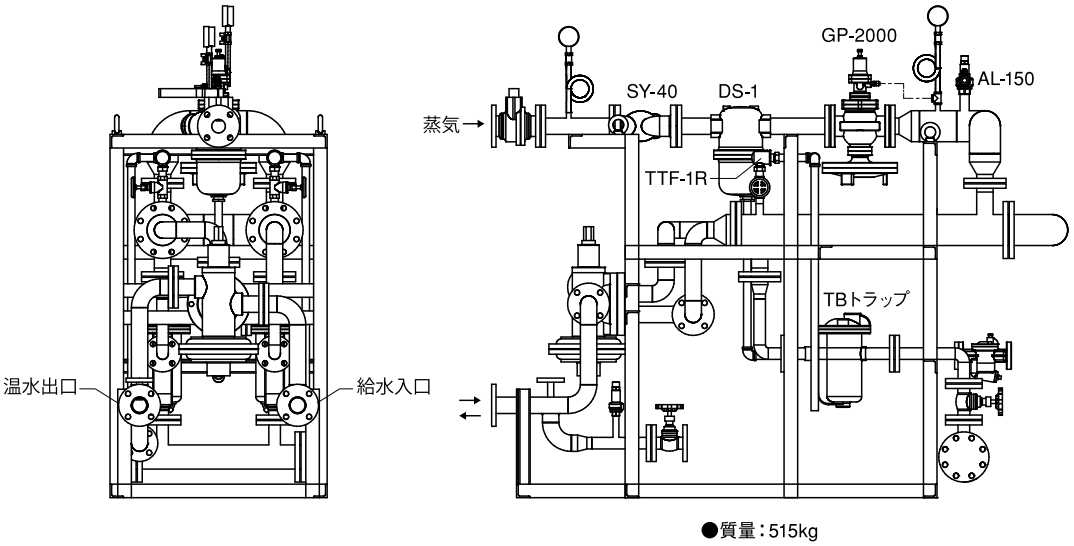

●質量：515kg